PA12673

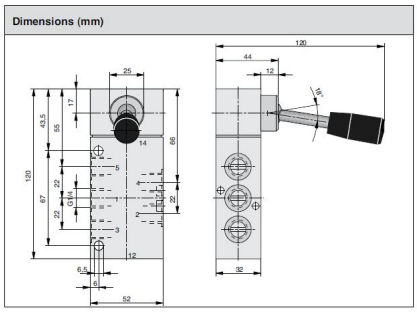

HANDSPAKSVENTIL 5/2 BISTAB 1/4 S9 511S-1/4, TVÅ LÅSTA LÄGEN

Betyg: Inte betygsatt ännu
Pris
Pris 2.062,50 kr

Pris utan moms 1.650,00 kr

Rabatt

Momsbelopp 412,50 kr

Ställ en fråga om denna produkt